handynamic
Véhicules accessibles

# FORD Transit - 330L - Flex-i-Trans System® - STD9470-3

choisissez d'avancer

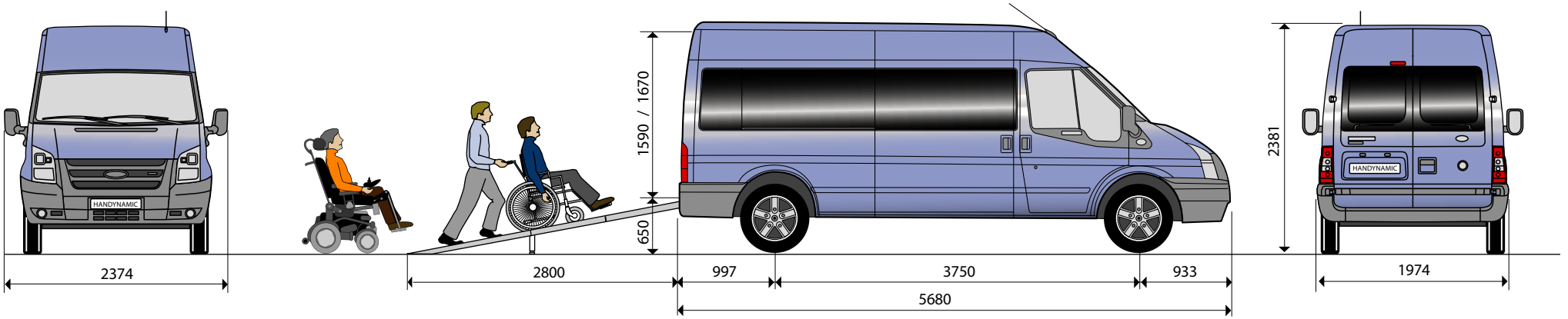


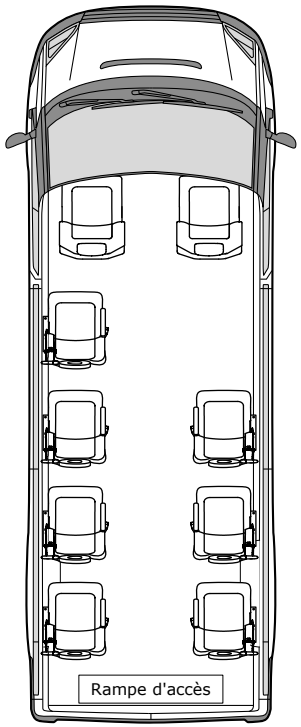


9

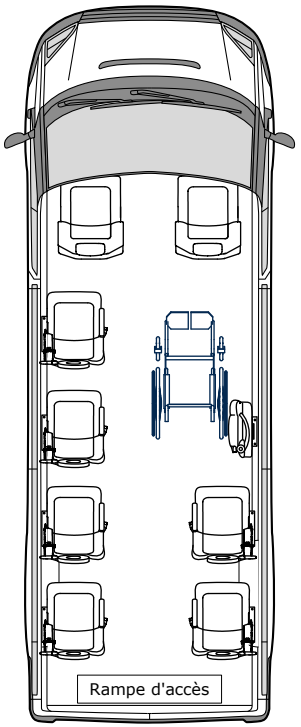


8 + 1

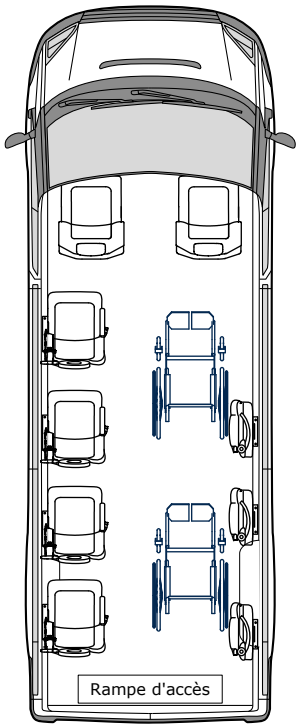


6 + 2

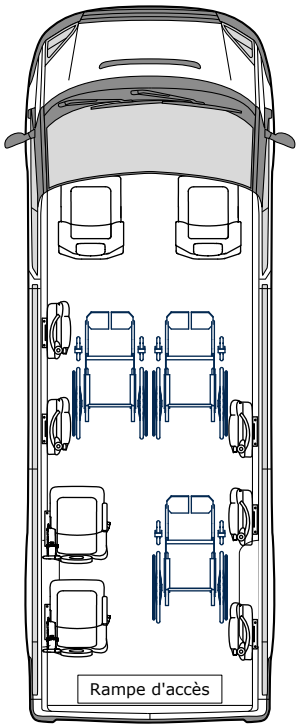


4 + 3

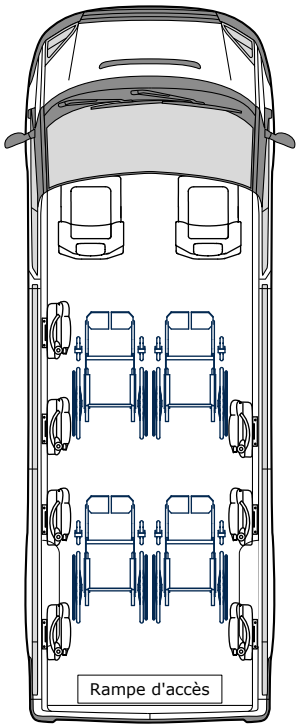


2 + 4

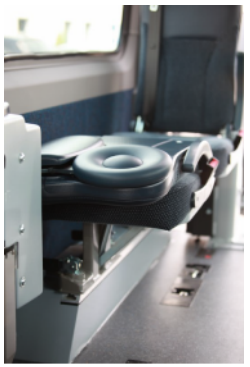

NB : Toutes les dimensions, exprimées en mm, sont données à titre indicatif et peuvent varier en plus ou en moins suivant les modèles, versions, poids embarqué. En aucun cas les dimensions ne peuvent revêtir de caractère contractuel.

Cette création est la propriété de la société Handynamic, tout droit de propriété intellectuelle lui étant réservé. Toute diffusion ou reproduction, même partielle, est soumise à l'accord expresse et préalable de la société Handynamic. Edition du 18 février 2011.